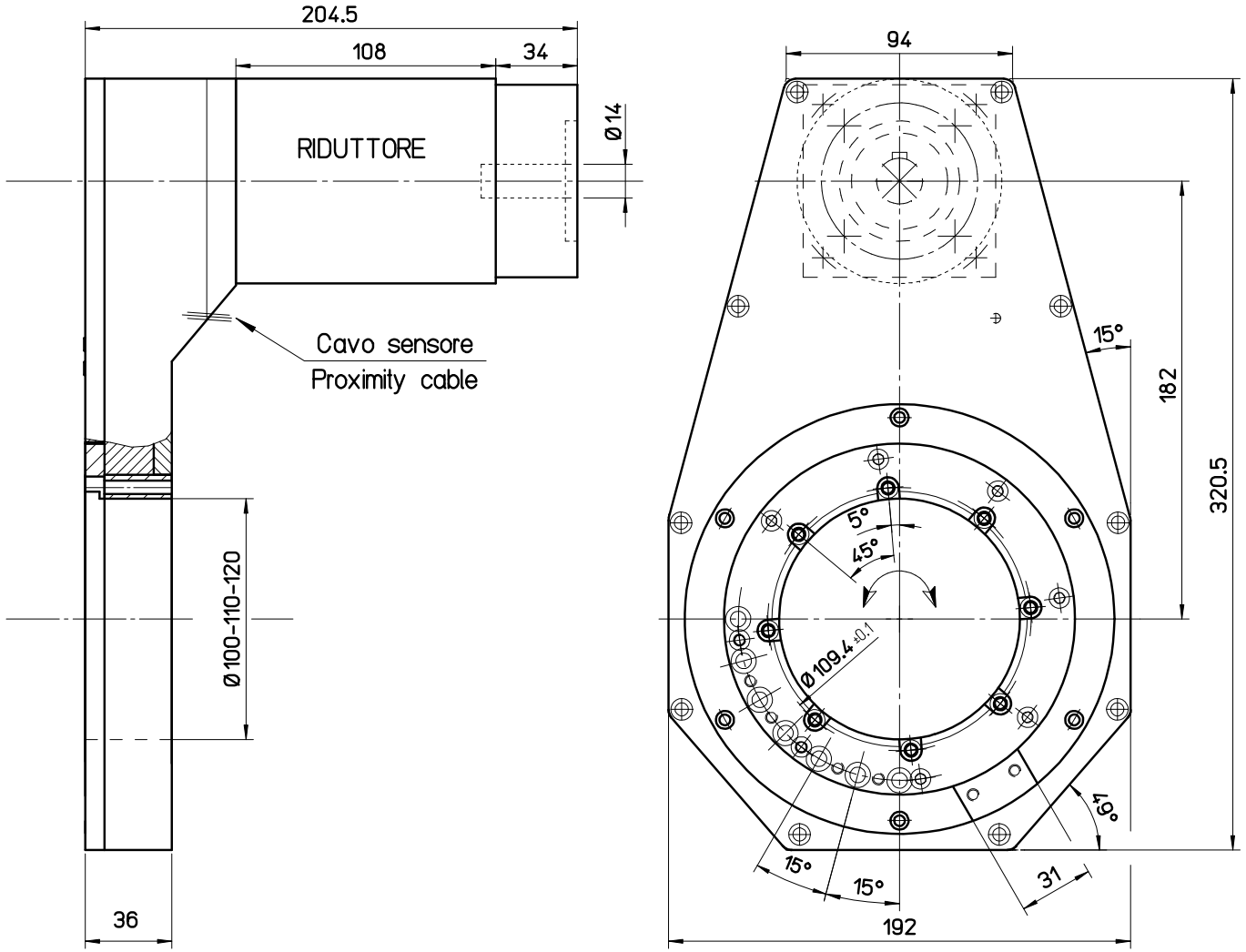

V	HP	HZ	Giri/min rpm upm	A

A termine di legge ci riserviamo la proprieta' di questo disegno. E' vietata qualsiasi riproduzione senza nostra autorizzazione.
The copyright of this drawing is ours; no copies thereof can be done without our prior approval.
Gesetzmässig ist das Eingetum dieser Zeichnung für uns vorbehalten; Kopien davon darf man nur mit unserer Genehmigung erfolgen.

G. COLOMBO
CARATE BRIANZA (MI)
ITALY

ELETTROMANDRINO
ELECTRIC SPINDLE
ELEKTROSPINDEL

Ingombro : ASSE "C" Ø100-110-120

DIMENSIONI ESTERNE
OVERALL DIMENSION
AusmaBe

DATA,DATE,Datum	DISEGNATO DA:	CONTROLLATO DA:	APPROVATO DA:	DISEGNO,DRAWING,Zeichnung No.	REV.N°.
				ASC/SAMPLE	00

Rev.	Descrizione modifica	Firma	Data
	Modifiche		